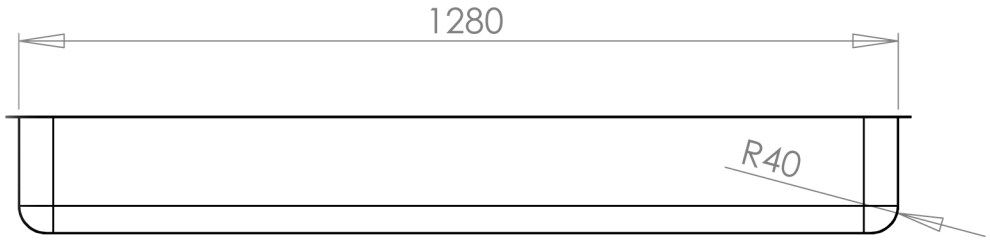

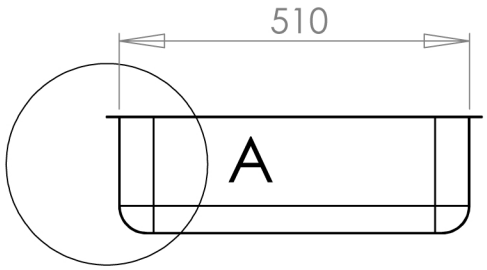

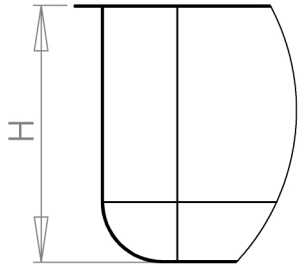

DETAIL A
SCALE 1 : 5

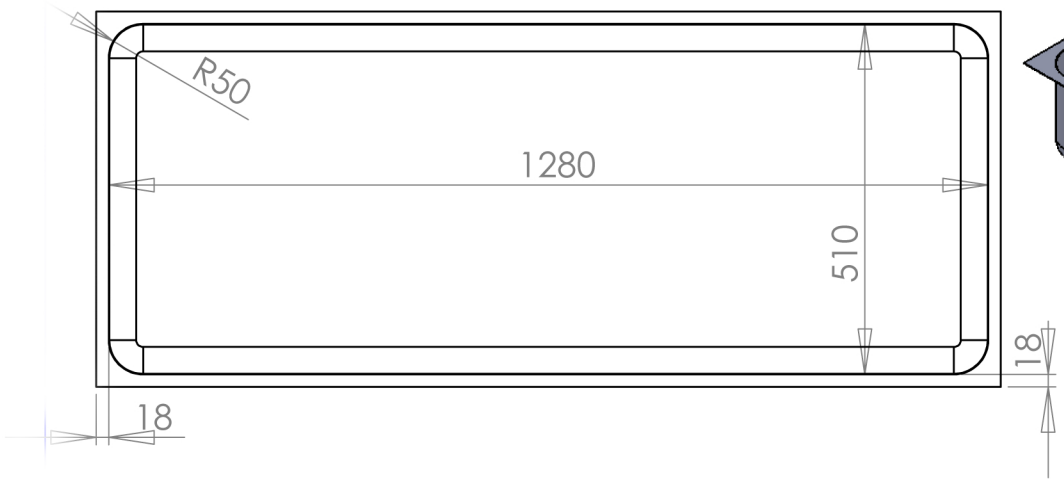

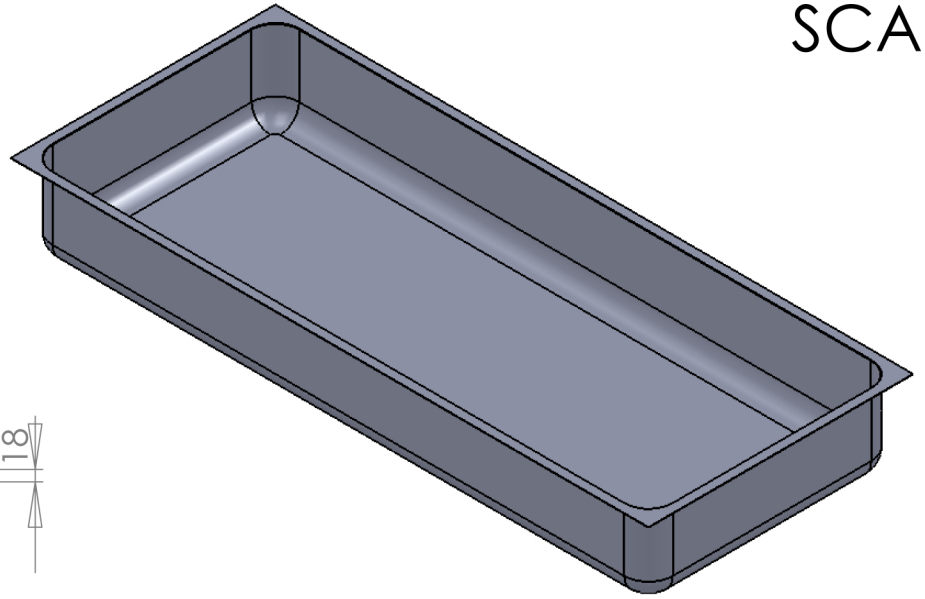

MODELLER	
4X1/1	H:8.5
4X1/1	H:10
4X1/1	H:11
4X1/1	H:13
4X1/1	H:13.5
4X1/1	H:15
4X1/1	H:16
4X1/1	H:17
4X1/1	H:17.5
4X1/1	H:18
4X1/1	H:19
4X1/1	H:20
4X1/1	H:21
4X1/1	H:22
4X1/1	H:30

	Isim Name	Tarih Date	İmza Sign	
Çizen Drawn	Fatma ÖZDENİZKUŞU			
Kontrol Checked	Kaliteli BURSA		Stok kodu Stock code	Telefon: tel:0090
Onay Approved	Hamza DEMİRHAN			
Ölçek Scale	BENMART HAVUZU 4X1/1		Adet Piece	Resim No Drawing no	Malzeme Material